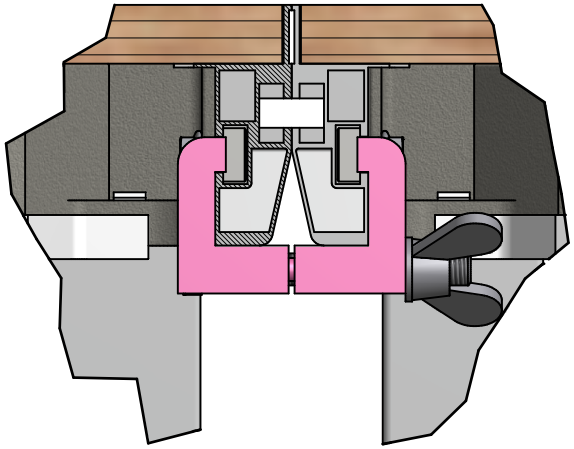

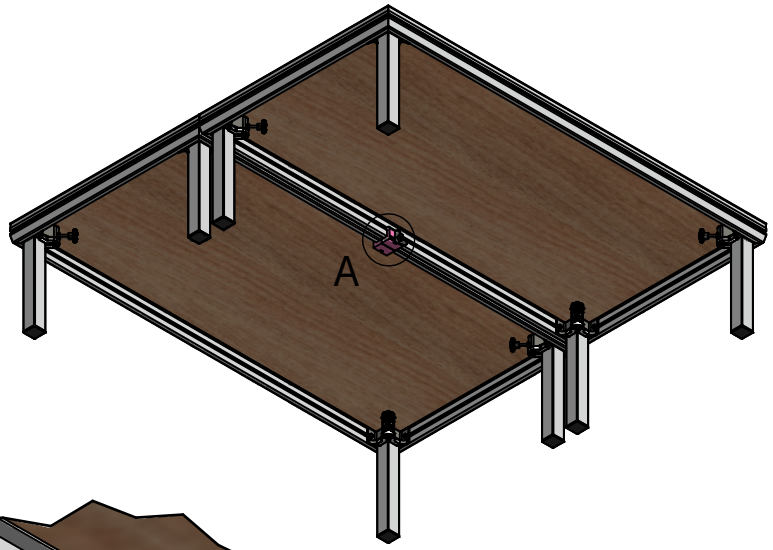

A

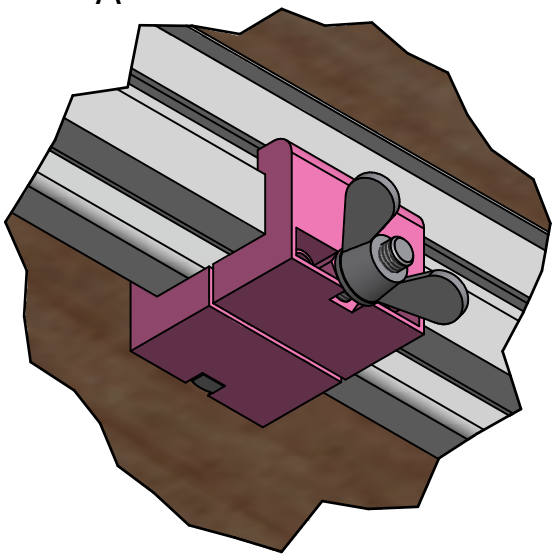

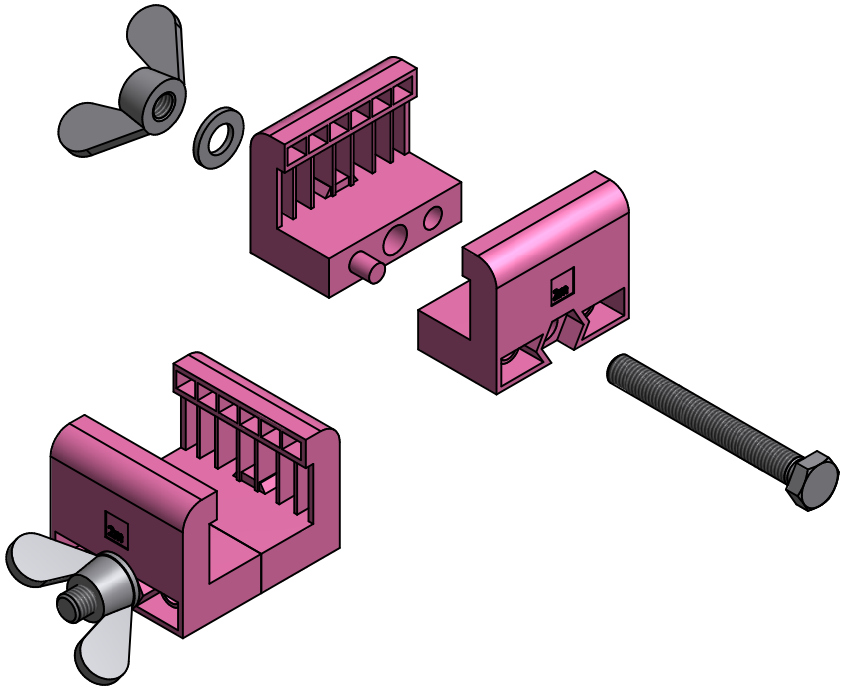

2M Theater- und Veranstaltungstechnik GmbH
Am Rosenbaum 1
D-40882 Ratingen
Tel.: +49(0)-2102-133 99-0
Email: info@2M-deutschland.de

Oberfläche:	Toleranz: ISO 2768 m-K	Mat.:	
		Projekt:	

	Datum	Name
Gezeichnet	17.10.2013	M.G.
Kontrolliert		
Norm		

Verbindungsklammern

Montage

1

A3

Status	Änderungen	Datum	Name